RDLO - насос двухстороннего всасывания для водоснабжения, водозаборов, оборотной воды, перекачивании воды для градирен, подачи морской воды, сеноманской воды, подтоварной воды, насосы пожаротушения, подачи теплоносителя и других жидкостей.

RDLO - насос двухстороннего всасывания для водоснабжения, водозаборов, оборотной воды, перекачивании воды для градирен, подачи морской воды, сеноманской воды, подтоварной воды, насосы пожаротушения, подачи теплоносителя и других жидкостей.

## Параметры насосов

Подача: до 10000 м3/ч
Напор: до 240 м
Давление корпуса: до 25 бар
Температура: до 105 С
Доступные материалы проточной части:
чугун, высокохромистый абразивностойкий чугун, бронза, дуплексная нержавеющая сталь
Напряжение двигателя: 380 V / 660 V / 6000 V / 10000 V и другие
Возможно исполнение с дизельным приводом или паровой турбиной
Возможно взрывозащищенное исполнение IIG T3 / IIG T4/ IIG T5
Допустимое содержание примесей: до 100 мг/л
Диапазон PH перекачиваемых жидкостей: 1-12

## Перекачиваемые жидкости

Кислые промышленные стоки (отработанная серная кислота)
Промышленные стоки с нефтепродуктами (масло, нефть, бензин, мазут)
Стоки с хлорированными углеводородами (трихлорэтилен, этиленхлорид, хлороформ)
Оборотная вода, техническая вода, обессоленная вода, деминерализованная вода
Вода для градирен

Насосы RDLO разработанны для тяжелых условий работы и хорошо себя зарекомендовали на водоканалах и промышленных предприятиях в СНГ, таких, как:

- Водоканал г. Санкт Петербург
- Водоканал г. Хабаровск
- Водоканал г. Владивосток
- Водоканал г. Камышин
- Тепловые сети г. Нижний Новгород
- Сызранский НПЗ

## Варианты монтажа насоса

Классический горизонтальный монтаж насоса двухстороннего всасывания RDLO

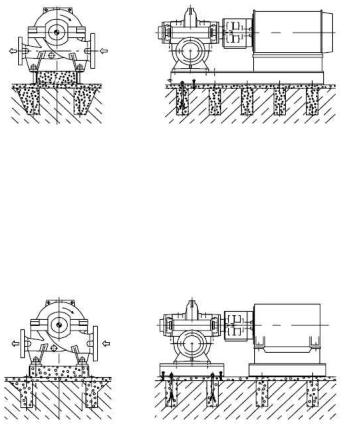

Может оснащаться двигателем с классом защиты IP 67 или IP 68, что  позволяет, даже в

случае затопления насосной станции, предотвратить выход из строя электродвигателя.

Вертикальная установка насоса

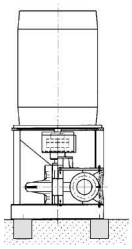

Вертикальная установка позволяет разместить насос в малых пространствах и устанавливать насос в тех местах, где горизонтальный насос не поместится.
Вертикальное исполнение насоса удобно при отсутствии давления на всасе насоса и в ситуациях, когда невозможно опустить ниже всасывающую линию горизонтального насоса.
Вертикальный канализационный насос очень удобно использовать при реконструкции старых ПНС, хорошо подойдет для замены старых насосов СДВ, ДВ. Может работать при сухой установке, также может работать в затопленном состоянии.

Вертикальная установка насоса двухстороннего всасывания с приводом через вал

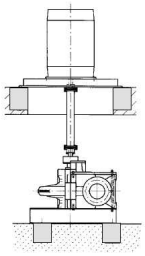

Данный вертикальный насос может приводится в движение через промежуточный вал, в этом случае можно вынести двигатель на отдельный верхний этаж, облегчив его ремонт

и обслуживание.

[Готовится: Насосы RDLO в сравнении с отечественными насосами Д, 1Д, 2Д]

Паспорт на насос RDLO двухстороннего входа
Инструкция на насос RDLO двухстороннего входа
Инструкция на вертикальный насос RDLO двухстороннего входа